ՀԱՆԳՈՒՅՑ - 1

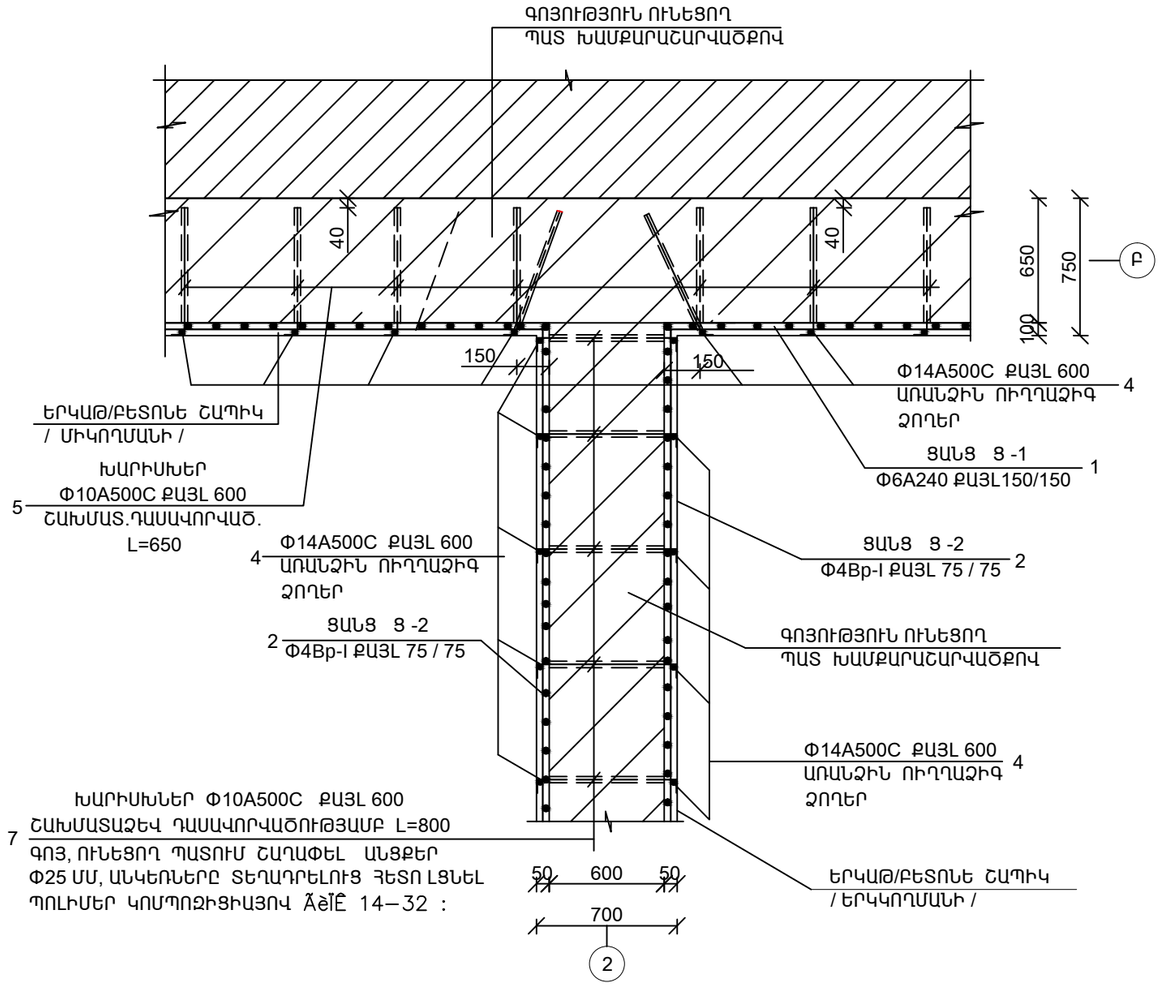

ՀԱՆԳՈՒՅՑ - 2

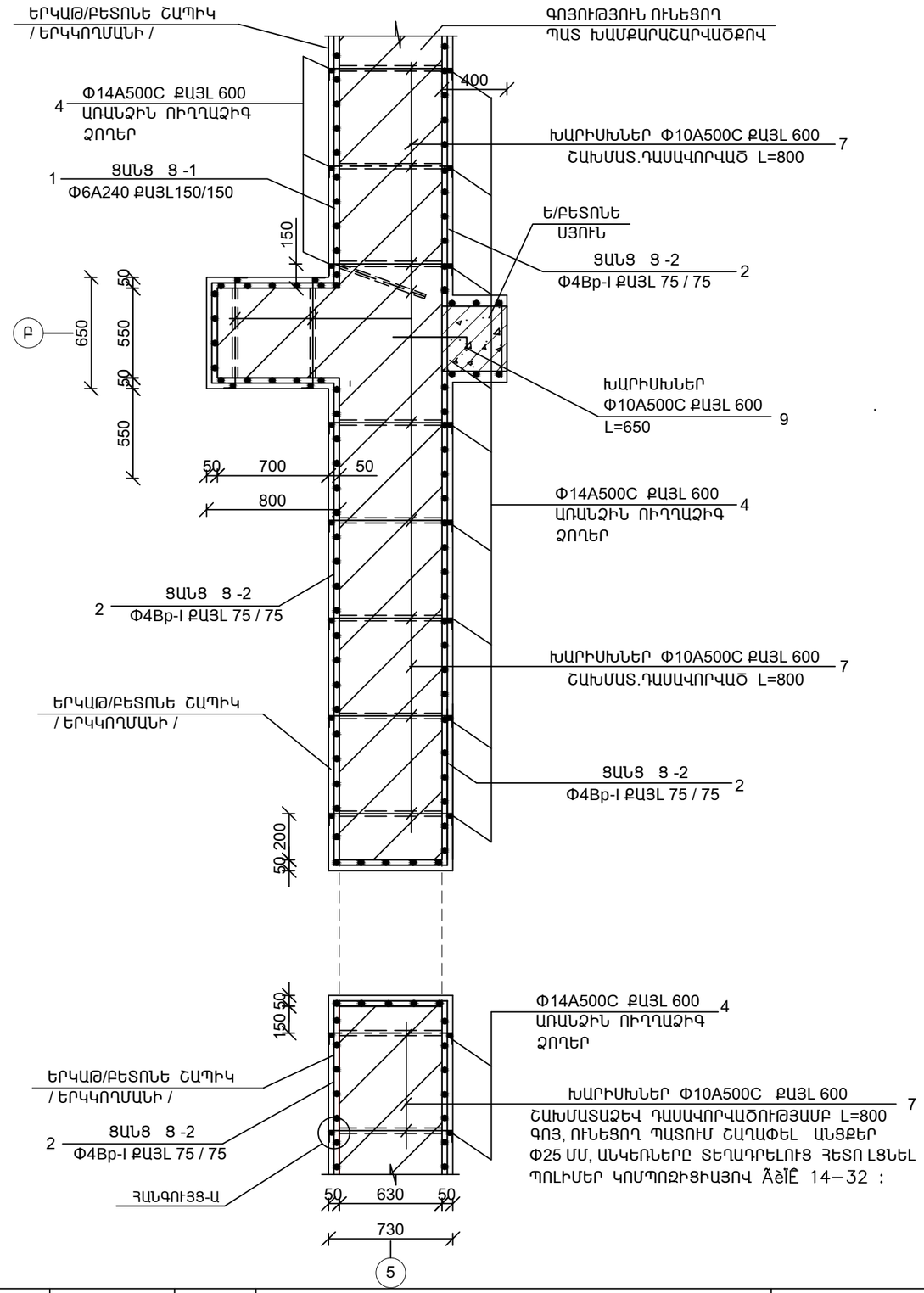

ՀԱՆԳՈՒՅՑ - 3

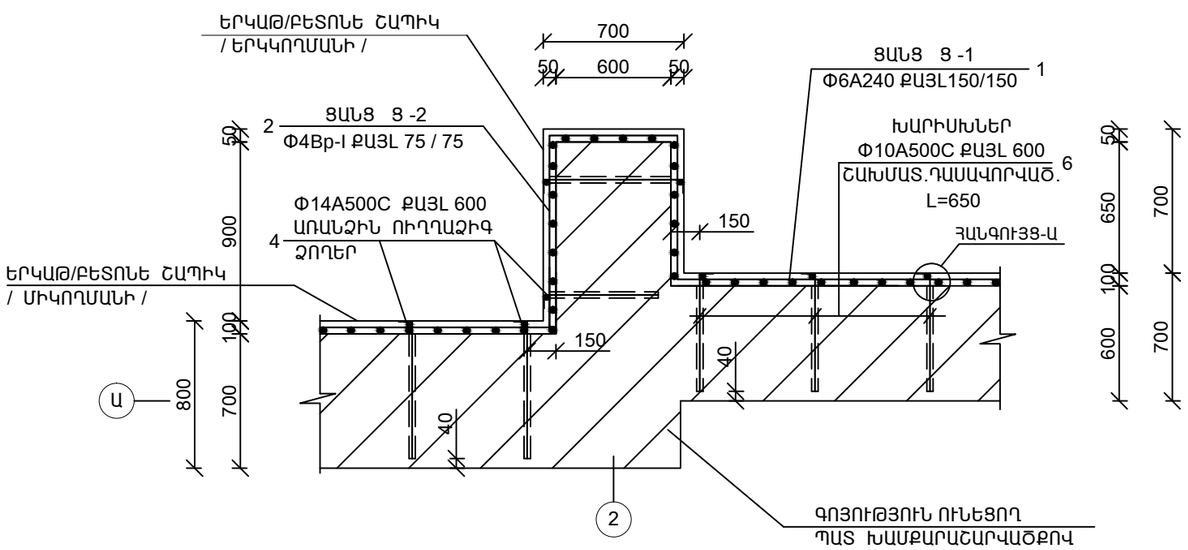

ՏԵՍՈՒՆ	Ս. ԱԼԻՆԱՆ		ԱԽԹԱԼԱՅԻ ԹԻՎ 2 ԴՊՐՈՑԻ ՎԵՐԱԿԱՌՈՒՑՈՒՄ			
ՆՇՄ	Ս. ԱԼԻՆԱՆ					
ՀԱԿԱՌՈՒՑՑ	Ս. ԱԼԻՆԱՆ			ՓՈՒԼ	ԹԻՎ	ԹԻՎԵՐ
				Ա	ՀՇՀ	
			ՀԱՆԳՈՒՅՑՆԵՐ - 1.2.3	§þÆÜ ÈøêäðÎ» êè ն. Ï³Ý³ÓáñÑ		